URREA®
Tecnología para vivir el agua

FICHA TÉCNICA
NORMATIVIDAD

CONTROL

CÓDIGO:	IMAGEN	DIAGRAMA
29		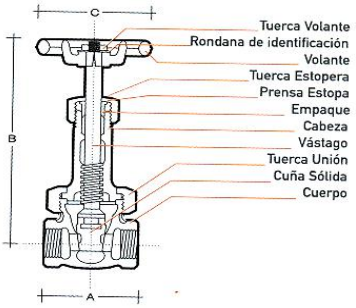
FAMILIA:		
VALVULAS DE COMPUERTA		
DESCRIPCIÓN:		
VALVULA DE COMPUERTA ROSCABLE		

NORMAS	CERTIFICACIÓN
ANSI / ASME B1.20.1	NO

MATERIAL

Parte	Material	Parte	Material	Parte	Material
TUERCA VOLANTE	ACERO ASTM A-276	PRENSA ESTOPERA	ASTM B16, C36000	CUERPO	ASTM B62, C83600
RONDANA DE IDENTIFICACIÓN	ALUMINIO	VASTAGO	ASTM B-584, C87400	EMPAQUE	ASBESTO GRAFITADO
VOLANTE	ALUMINIO A-380	CABEZA	ASTM B62, C83600		
TUERCA ESTOPERA	ASTM B62, C83600	CUÑA SOLIDA	ASTM B62, C83600		

PESO Y MEDIDAS EN MILÍMETROS

Medida	1/4"	3/8"	1/2"	3/4"	1"	1 1/4"	1 1/2"	2"	2 1/2"	3"	4"
A			63	70	79		93	116	119	133	
B			148	179	206		273	232	390	452	
C			82	82	82		117	133	175	175	
PESO (kg)			**0.854**	**1.328**	**1.813**		**3.386**	**6.362**	**8.315**	**11.012**	

EXTREMOS ROSCABLES (NPT) Y TORQUE DE INSTALACIÓN

Medida	1/4"	3/8"	1/2"	3/4"	1"	1 1/4"	1 1/2"	2"	2 1/2"	3"	4"
Torque de instalación en kgf-m	2.8	5.2	9.1	11.5	14	16.7	17.6	18.9	19.9	20.5	21.6

CARACTERÍSTICAS TÉCNICAS

Temperatura de trabajo:	Presion de trabajo:
MÁXIMO: 550°F - 288°C S.W.P.	S.W.P. 200 Lbs/pulg^2 - 14 kgf/cm^2 W.O.G. 400 Lbs/pulg^2 - 28 kgf/cm^2

CARACTERISTICAS:

TUERCA UNIÓN
VÁSTAGO ASCENDENTE
CUÑA SÓLIDA
CIERRE DE CUPRO-NIQUEL A BRONCE
EXTREMOS ROSCABLES
MEDIDAS DISPONIBLES DE 1/2" A 3"

GARANTIA:

"GARANTIA DE POR VIDA" CONTRA CUALQUIER DEFECTO DE FABRICACION Y EN CASO DE PRESENTAR ALGUN PROBLEMA DE ESTA NATURALEZA EL PRODUCTO SERA REMPLAZADO SIN COSTO AL COMPRADOR.